A	CARCACA COMPLETA	14963865	AB
B	ACUMULADOR	BRAI2109-2	
C	SUPORTE MONTAGEM	28823	
D	TAMPA COMPLETA	320-10274	AC

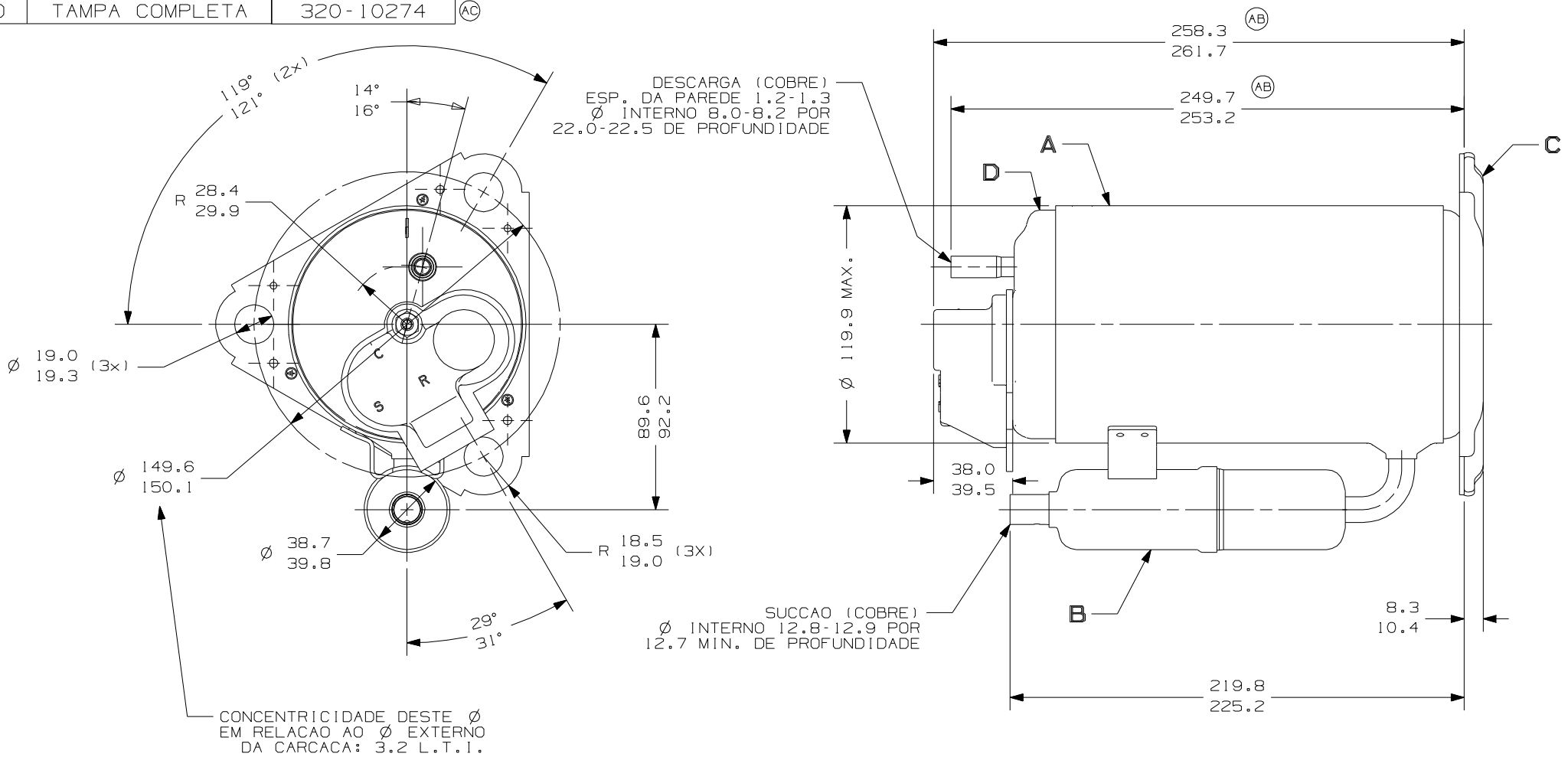

EC52919 11-02-14 AMP MF	PRE-EC43900 14.02.12 PS MS	CE8967/04 16/09/04 M.N/L.S.	DATA	
ALT. TAMPA SUP. ERA: HA663	REDUCAO CARCACA ERA 254.9-258.4 ERA 263.6-266.9 ERA BRHA680-36	LIBERADO	MODIFICACAO	
D5	D/2 D/5	- - -	COOR.	LC
AC	AB			

MUITO IMPORTANTE: 1) ESTE DESENHO E DE PROPRIDADE EXCLUSIVA DA TECUMSEH DO BRASIL LTDA. E CONTEM INFORMACOES PRIVADAS E CONFIDENCIAIS, SOMENTE A ELA PERTENCENTES. 2) A SUA DISPONIBILIZACAO A TERCEIROS, E FEITA SOB A CONDICAO DE QUE NEM ELE NEM SEU CONTEUDO SEJAM DIVULGADOS OU DISPONIBILIZADOS A QUEM QUER QUE SEJA, SEM O PREVIO E EXPRESSO CONSENTIMENTO ESCRITO DA TECUMSEH DO BRASIL LTDA. E, SOMENTE NA FORMA E COM AS INFORMACOES QUE ESPECIFICA E EXPRESSAMENTE VIEREM A SER AUTORIZADAS POR ELA. 3) E PROIBIDA A SUA REPRODUCAO TOTAL OU PARCIAL, POR TODOS OS MEIOS, SEJA PARA QUE FINALIDADE FOR, A MENOS QUE PREVIA E EXPRESSAMENTE AUTORIZADA POR ESCRITO PELA TECUMSEH DO BRASIL LTDA. 4) O DESENHO E TODA E QUALQUER REPRODUCAO EXPRESSAMENTE AUTORIZADA, DEVERAO SER IMEDIATAMENTE DEVOLVIDOS PELO TERCEIRO, LOGO QUE SOLICITADOS PELA TECUMSEH DO BRASIL LTDA.

NAO MUDE A ESCALA DO DESENHO. TODOS MATERIAIS FERROSOS NAO DEVEM ESTAR MAGNETIZADOS TANTO NO RECEBIMENTO COMO NA MONTAGEM DO COMPRESSOR.

PROJECAO: 3°DIEDRO

UNIDADE: mm

FORMATO: A3

SIMBOLOS O.A.CONFORME PROCEDIMENTO 2.01.031 TECUMSEH DO BRASIL

- ★ : CATEGORIA I
- ▲ : CATEGORIA II
- ■ : CATEGORIA III
- : CATEGORIA IV

Tecumseh

NOME: COMPRESSOR PARA VENDAS			NUMERO: BRDCRG007	
DESENHO: MARCO N.	VERIFICACAO: SCHIAVONE	APROVACAO: ANDRE Z.	ESCALA: 1:2	FOLHA: 1/1
DATA: 09/08/04	REF.: BRDCRG555 LC: F		FAMILIA: RG	